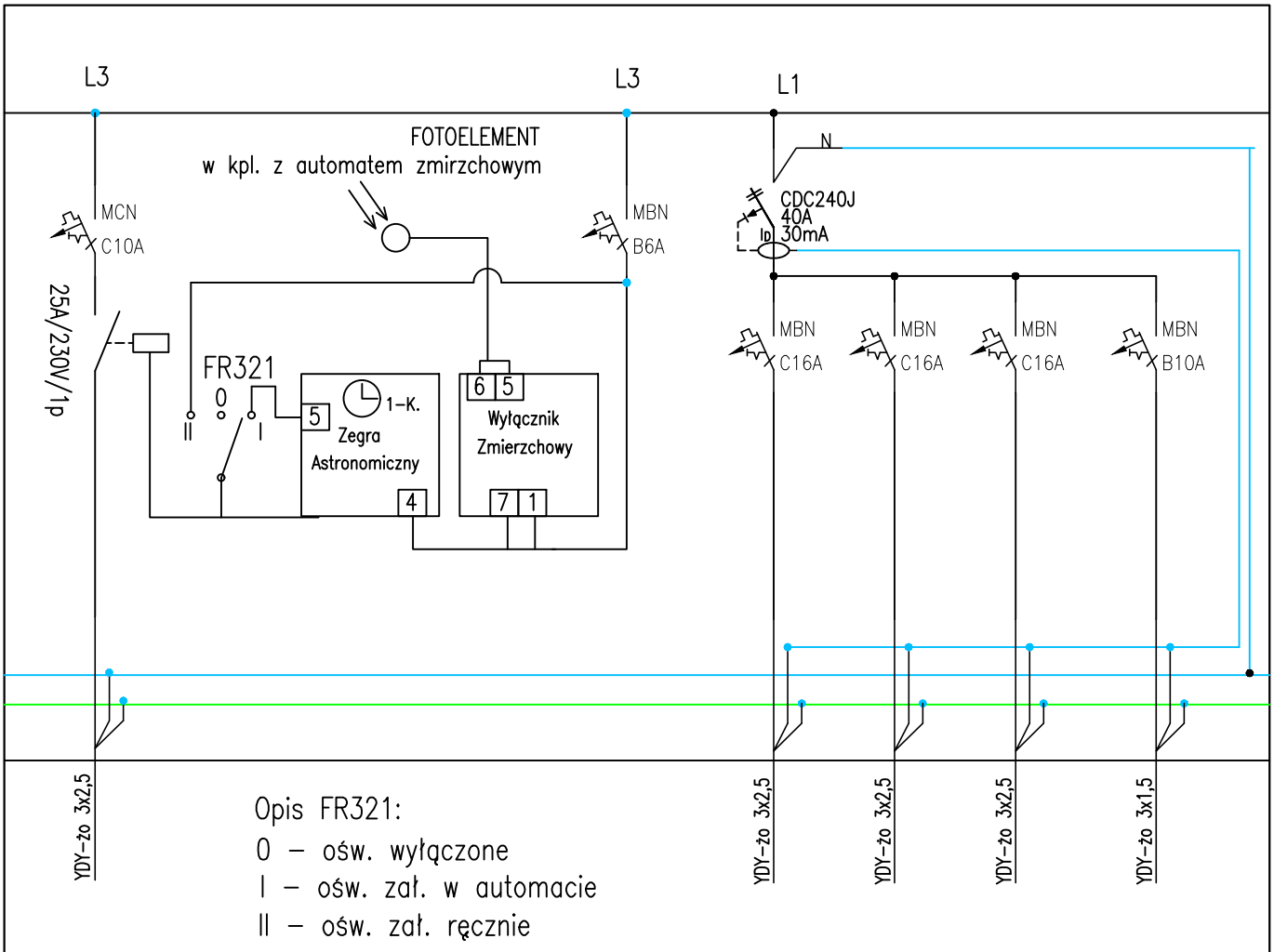

Opis FR321:

0 – ośw. wyłączone

I – ośw. zał. w automacie

II – ośw. zał. ręcznie

28		29	30	31	32
Oświetlenie zewnętrzne	Sterowanie oświetleniem zewnętrznym	Zasilanie okna elektryczne	Zasilanie okna elektryczne	Zasilanie kosze elektryczne	Zasilanie tablica wyników
REZERWA		Sala gimnastyczna	Sala gimnastyczna	Sala gimnastyczna	Sala gimnastyczna

	Zakład Usług Inwestycyjnych DIM sp. z o.o. K-Koźle, ul. Limanowskiego 1 tel. 4824800		
Branża	Instalacje elektryczne	Stadium	PT
Inwestor	Gmina Reńska Wieś Ul. Pawłowicka 1, 47-208 Reńska Wieś		
Temat	Budowa sali gimnastycznej		
Obiekt	Szkoła Podstawowa Ul. Szkolna dz.nr 1094, 255/5, 255/6, 47-208 Większyce		
Temat rys.	Schemat ideowy rozdzielnicy RG		
Projektant	mgr inż. Sebastian Penar upr.nr PDK/0016/PWOE/15 Specjalność elektryczna	Podpis	wrzesień 2022
			Skala 1:100
Sprawdził	mgr inż. Radosław Rychel upr.nr PDK/0017/PWOE/15 Specjalność elektryczna	Podpis	Rys. nr E-6.3